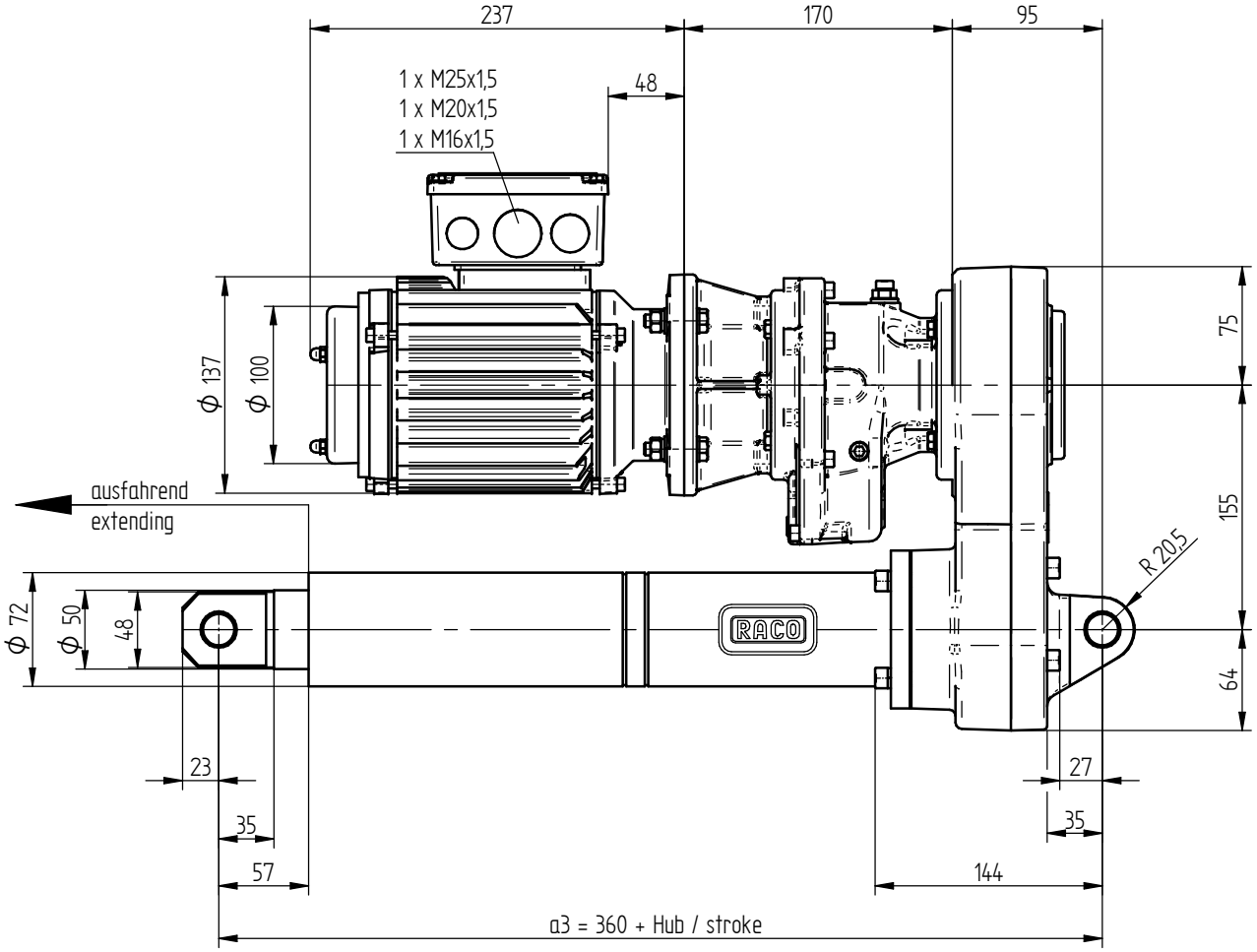

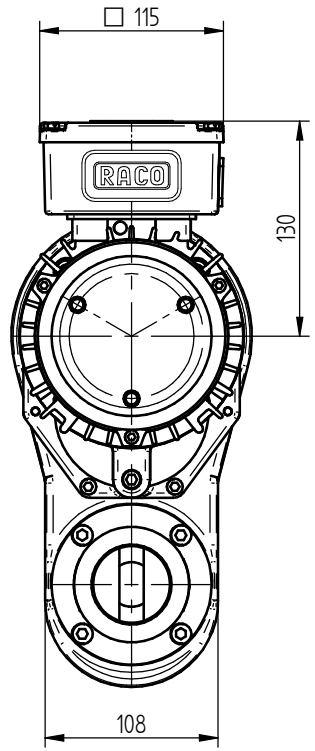

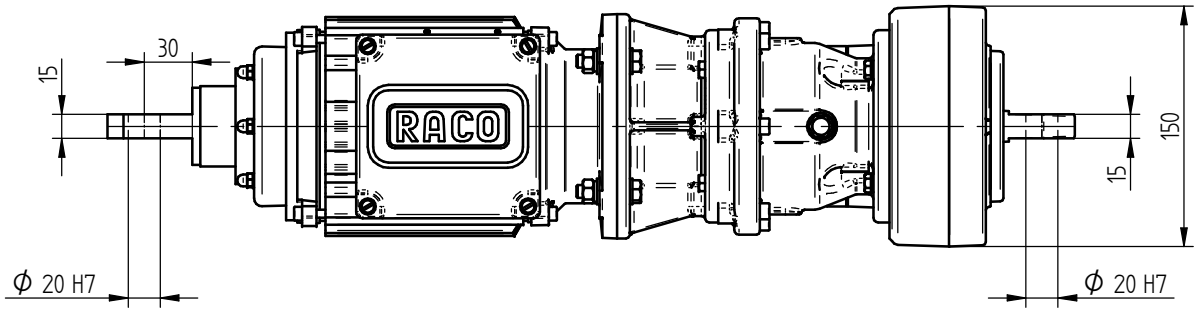

COMPACT Baugröße 6 Bauform N COMPACT Size 6 Type N							
Hub / stroke (mm)	200	300	400	500	600	800	1000
a3 (mm)	560	660	760	860	960	1160	1360

Technische Änderungen & Maßabweichungen je nach Zylinderausprägung und Zubehör möglich.
Verbindliche Maßzeichnungen und 3D Modelle auf Anfrage.
Technical changes & dimensional deviations possible.
Obligatory drawings and 3D models available on request.

T6N6-0200
163-541-7