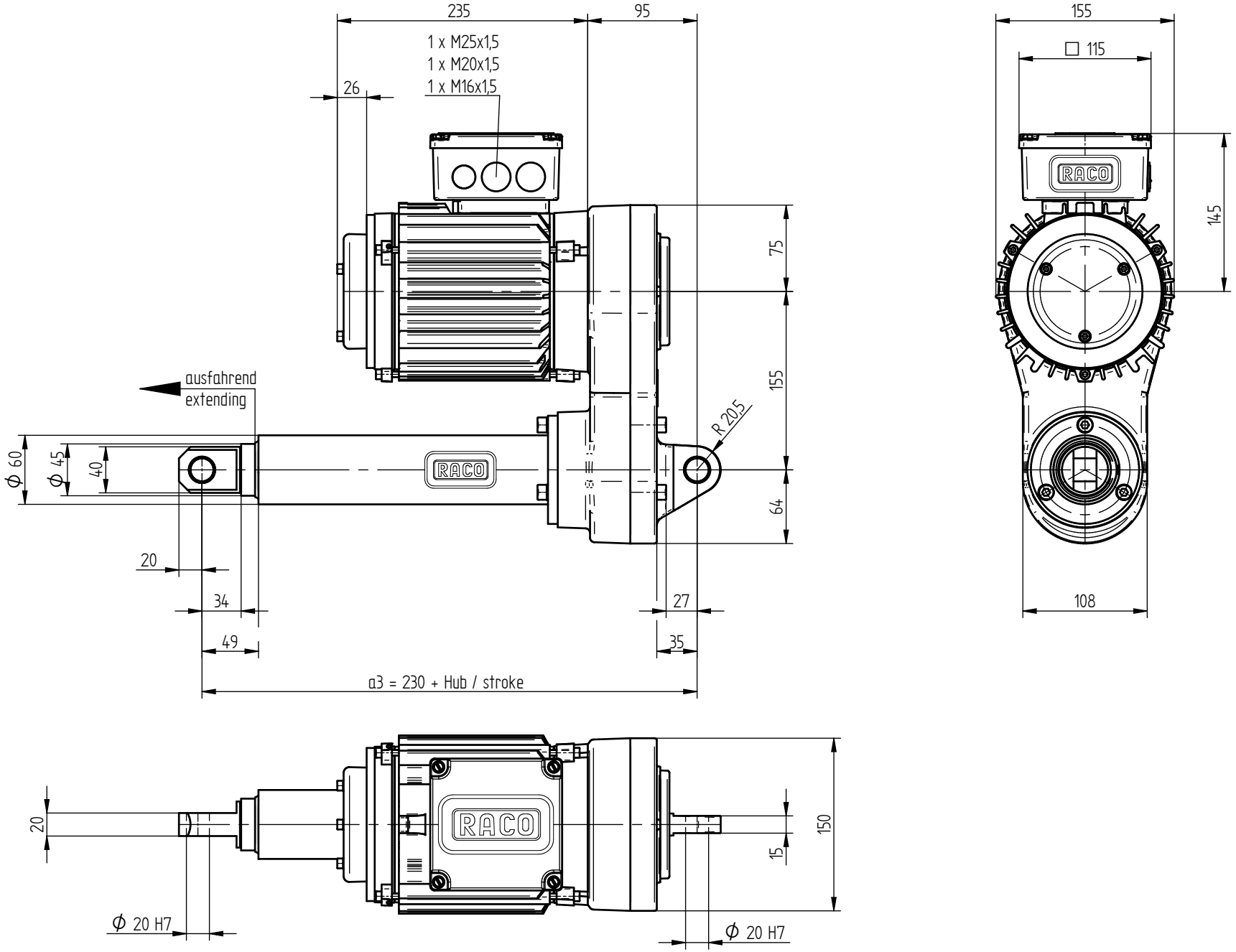

COMPACT Baugröße 4 Bauform C COMPACT Size 4 Type C						
Hub / stroke (mm)	100	200	300	400	500	600
a3 (mm)	330	430	530	630	730	830

Technische Änderungen & Maßabweichungen je nach Zylinderausprägung und Zubehör möglich.
Verbindliche Maßzeichnungen und 3D Modelle auf Anfrage.
Technical changes & dimensional deviations possible.
Obligatory drawings and 3D models available on request.

T6C4-0200

160-264-0