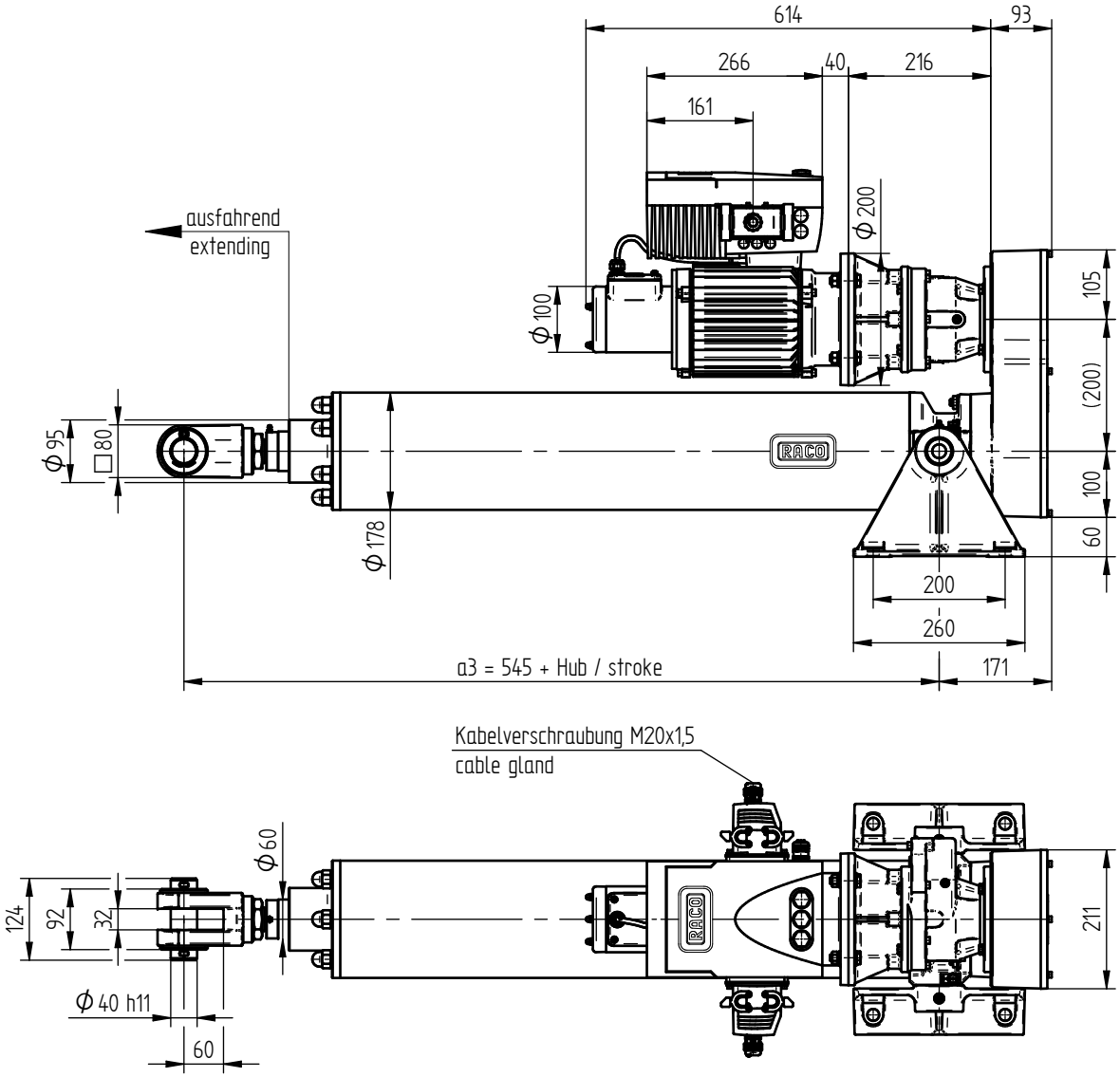

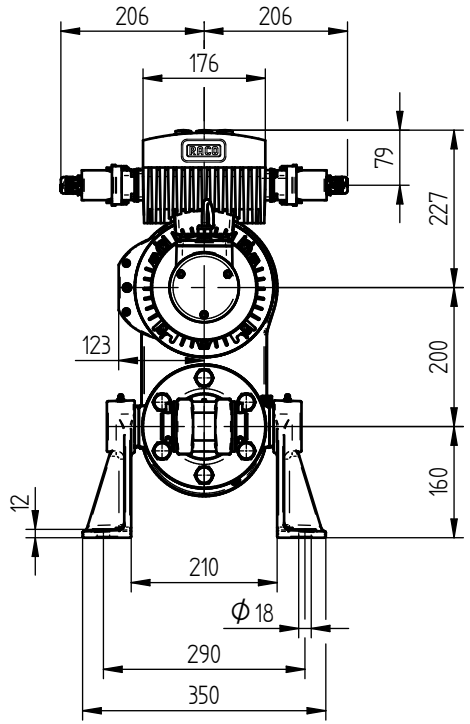

RACOmatic® Zylinder Baugröße 7 Bauform N RACOmatic® Actuator Size 7 Type N										
Hub / stroke (mm)	200	400	600	800	1000	1200	1400	1600	1800	2000
a3 (mm)	745	945	1145	1345	1545	1745	1945	2145	2345	2545

Technische Änderungen & Maßabweichungen je nach Zylinderausprägung und Zubehör möglich.
Verbindliche Maßzeichnungen und 3D Modelle auf Anfrage.
Technical changes & dimensional deviations possible.
Obligatory drawings and 3D models available on request.

T1N7-0600

160-248-9