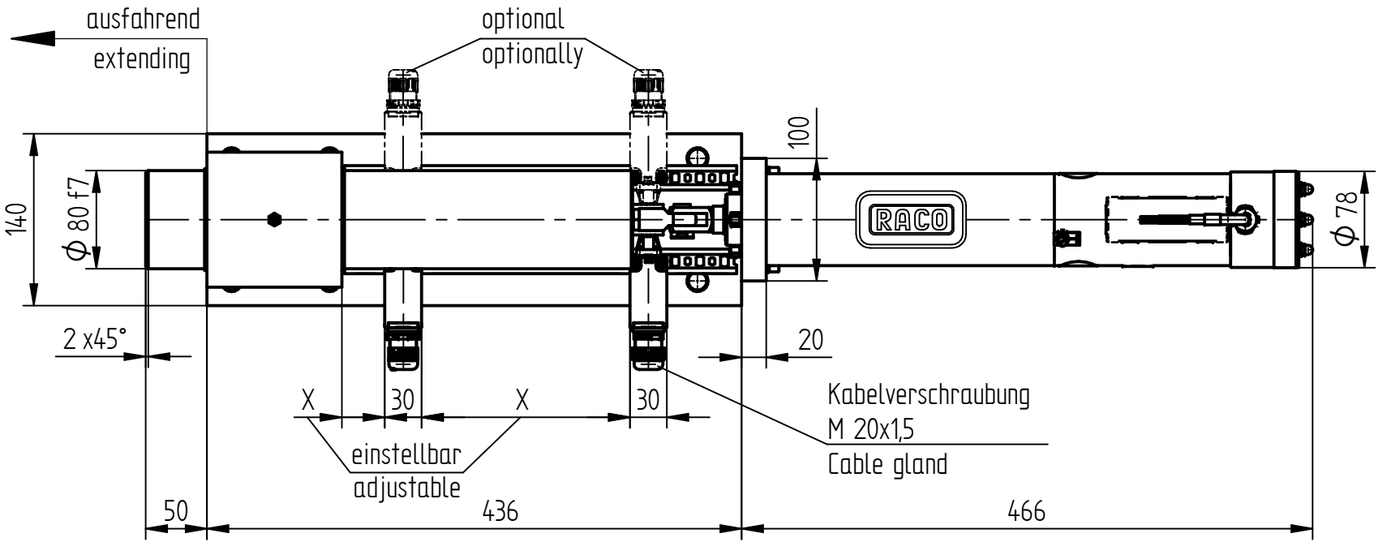

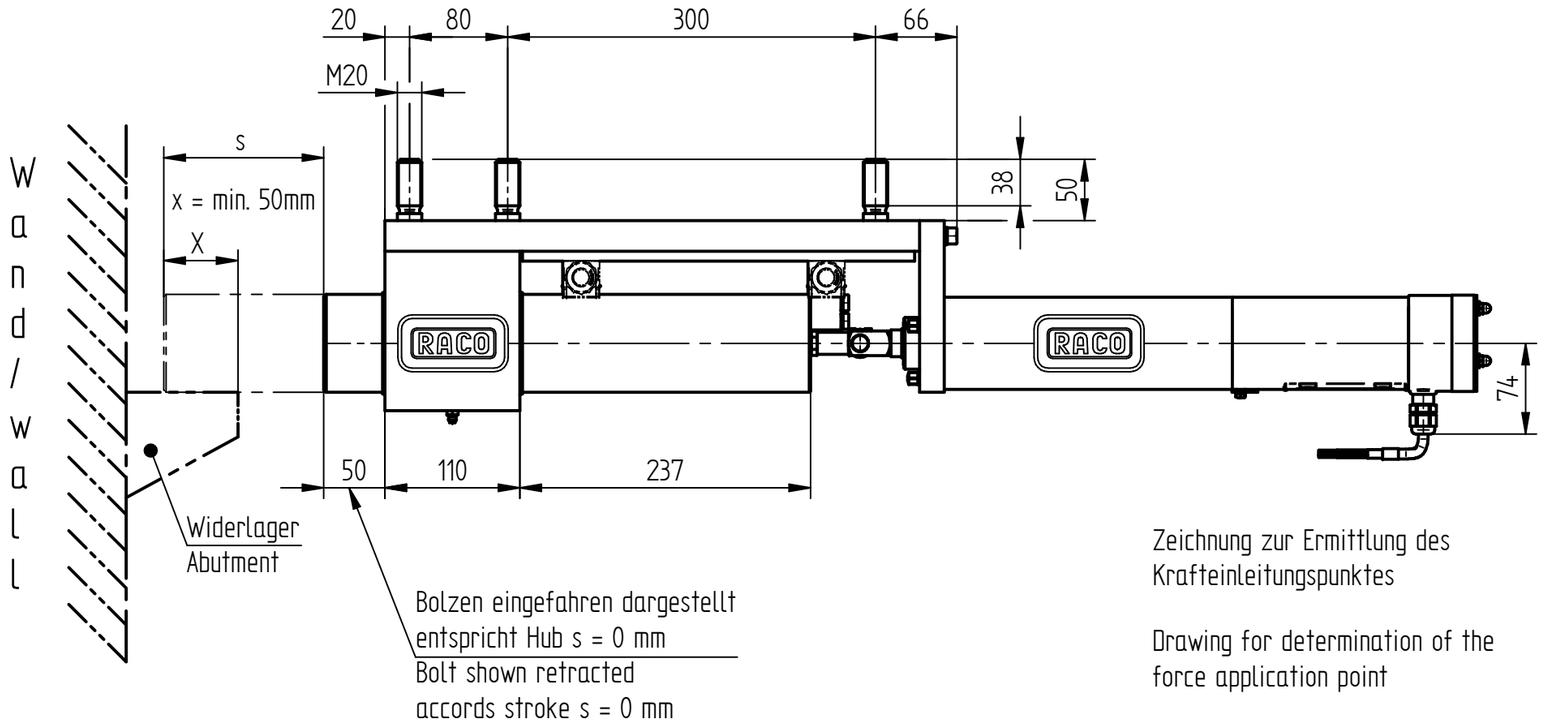

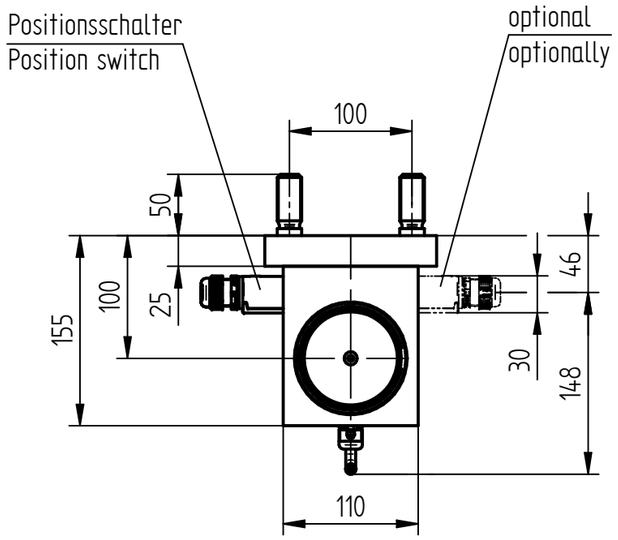

Zeichnung zur Ermittlung des Krafteinleitungspunktes

Drawing for determination of the force application point

Tech. Daten / Sicherheitsfaktor 2 ①		
200	50	40
150	65 ①	
100	90	
50	150 ①	
Hub s in mm	Stützkraft F in kN	Verstellgeschwindigkeit V in mm/s

Paßmaß	Abmaße	Höchstmaß	Mindestmaß
80 f7	-0,030 -0,060	79,970	79,940

Index	Änderung	Datum	Name
1	7011	05.04.23	Sreij

RACO SCHWELM

Allgemeintoleranzen ISO 2768 - c L

	Datum	Name
2016		
Bearb.	07.01.	Sreij
Gepr.	07.01.	Hase
Norm		

Papierausdrucke dieses Dokuments unterliegen nicht dem Änderungsdienst

Klass. D18-010

Maßstab --

Gewicht --

Werkstoff --

Benennung

Aufsetzvorrichtung

Touch down device

Zchng.Nr. 160-435-0

Blatt BL

Schutzvermerk ISO 16016 beachten

A3